LAMPA WISZĄCA AUSTIN P05173NI-WH

SKU: P05173NI-WH · AUSTIN



Rodzaj	**Wiszące, Wyspowe**
Średnica	**55 cm**
Wysokość	**47 cm**
Wysokość min-max (zwis)	**57-200 cm**
Waga netto (produktu)	**5,6 kg**
Gwint	**E14**
Liczba źródeł światła	**5**
Moc maksymalna	**40W**
Źródła światła w zestawie	**Nie**
Klasa szczelności	**IP20**
Materiał	**Metal, Tkanina**
Kolor / wykończenie	**Nikiel błyszczący**
Kolor abażuru	**Biały**
EAN	**5902115965173**

WYMIARY

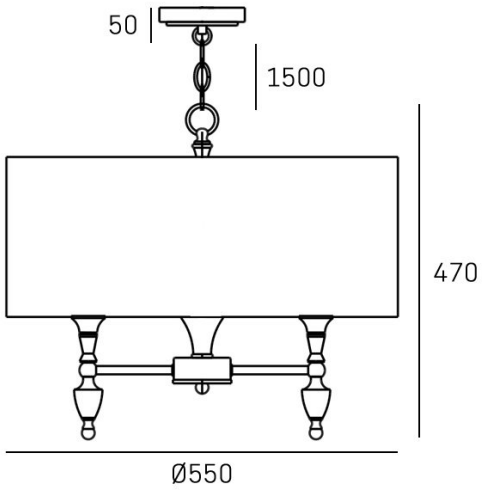

DOSTĘPNE WARIANTY

Czarny	P05203BK-WH
Mosiądz	P05197BR-WH
Złoty błyszczący	P05180AU-WH
Nikiel błyszczący	**P05173NI-WH**

KONTAKT

COSMOLight / Evolution Home

biuro@cosmolight.pl · +48 534 206 432 · +48 534 206 433

pn-pt 8:00-16:00