LAMPA WISZĄCA NEW YORK P03875AU

SKU: P03875AU · NEW YORK



Rodzaj	**Wiszące, Latarenki**
Średnica	**20 cm**
Wysokość	**37 cm**
Wysokość min-max (zwis)	**53-148 cm**
Waga netto (produktu)	**2,7 kg**
Gwint	**E14**
Liczba źródeł światła	**3**
Moc maksymalna	**40W**
Źródła światła w zestawie	**Nie**
Klasa szczelności	**IP20**
Materiał	**Metal, Szkło**
Kolor / wykończenie	**Złoty błyszczący**
EAN	**5902115962875**

WYMIARY

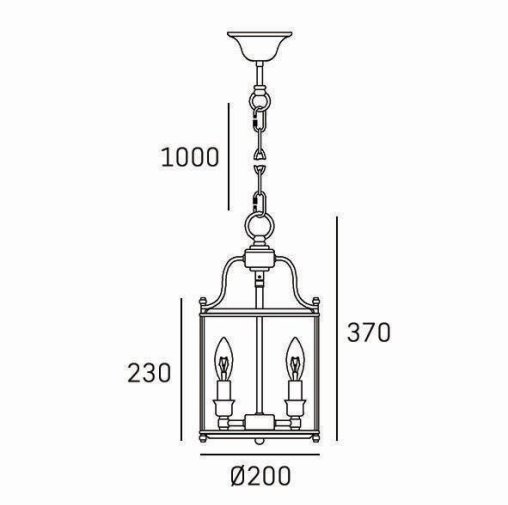

DOSTĘPNE WARIANTY

Srebrny	P03427CH
Złoty błyszczący	**P03875AU**

KONTAKT

COSMOLight / Evolution Home

biuro@cosmolight.pl · +48 534 206 432 · +48 534 206 433

pn-pt 8:00-16:00